Навіси для верхніх модулів

Використовуються часто
Тільки в Америці

Мебелвий навіс 806 від Camar

Навіс меблевий 806 від Camar застосовується для навішування верхніх модулів на стіну. Верхній модуль може повісити одна людина. Навіси 806 від Camar не є універсальними - є ліві та праві навіси. Існує версія навісу під прикручування саморізів (не потрібно робити заздалегідь отворів) та під запресування (необхідно заздалегідь зробити отвори в боковині). В задній стінці з ДСП чи ДВП робиться прямокутний виріз для гачка, який навішується на шину.

Додатково до навісу виписується заглушка наступних кольорів:

- біла (пластик);
- чорна (пластик);
- нікельована (метал).

Навіси 806 від Camar витримують навантаження до 100 кг на пару навісів (50 кг на 1 навіс). Регулювання навісу здійснюється в 3-х площинах - висота (вбудовано в навіс); глибина (вбудовано в навіс); ширина (вбудовано в монтажну планку).

Важливо! В комплект до навісів обов’язково повинна йти монтажна шина або навісна планка для навісів 806 від Camar.

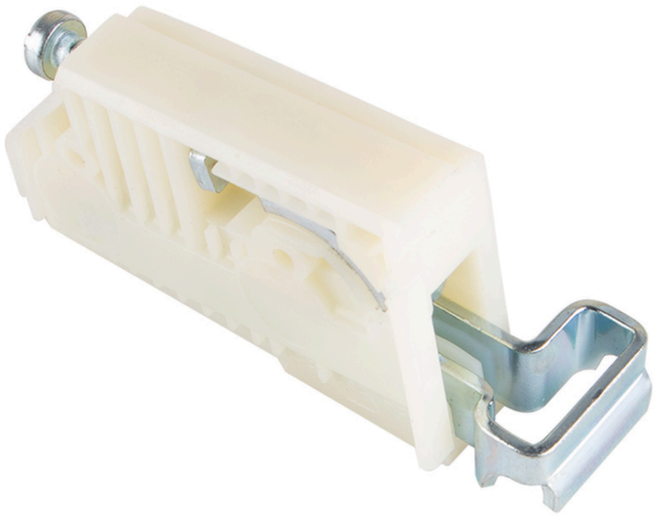

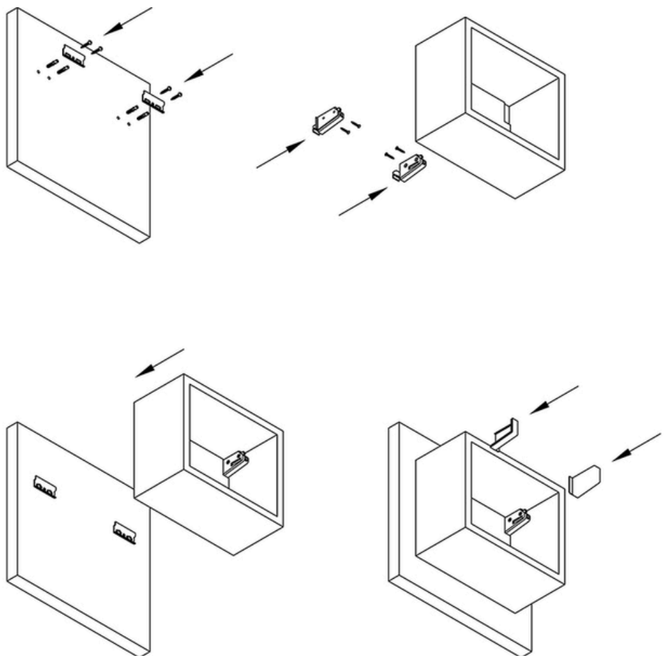

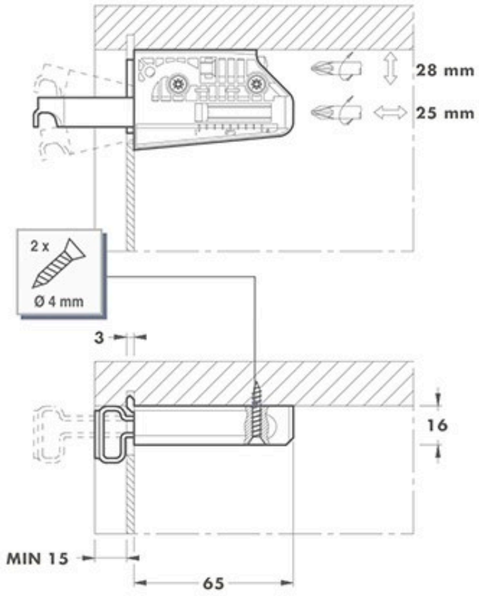

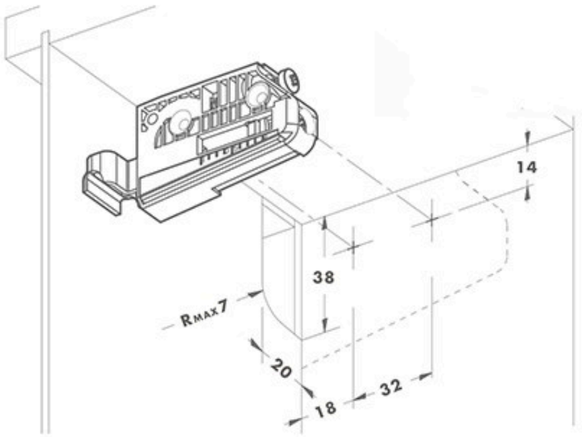

Навіси для верхніх модулів

Використовуються часто
Тільки в Європі

Мебелвий навіс LIBRA H2

Приховані навіси LIBRA є різні але в стандарті використовуємо LIBRA H2

Навіси LIBRA H2 встановлюються за задньою стінкою. Усередині шафи буде видно лише маленькі заглушки.

LIBRA H2 - це невидимий навіс для шаф з 3 круглими штифтами Ø10 мм та 1 фіксатором Ø10 мм, які вставляються заздалегідь підготовлені для них чотири отвори в боковині корпусу. Додатково навіс кріпиться саморізами, що вкручуються під кутом в боковину та кришу. Вони необхідні для жорсткої фіксації навісу на корпусі.
Навіси LIBRA H2 є універсальними, тобто і лівим і правим одночасно.

Усі моделі навісів сімейства LIBRA оснащені інноваційною запатентованою системою захисту від перекидання/знімання корпусу. Це важливий показник з точки зору безпеки. Для цього після навішування та регулювання необхідно закрутити червоний гвинт.

В задній стінці з ДСП чи ДВП для можливості регулювання навісу робляться отвори.

Заглушки овальні чи прямокутні пластикові виробляються у 3-х кольорах: антрацит; білий; світло-сірий.
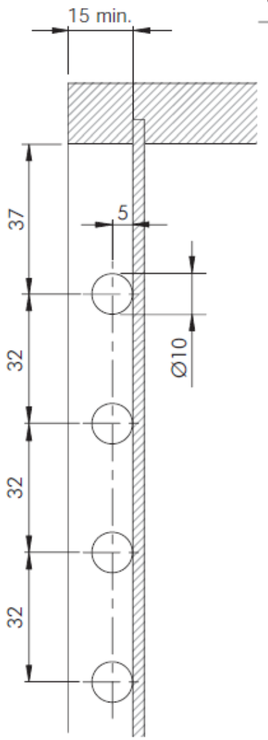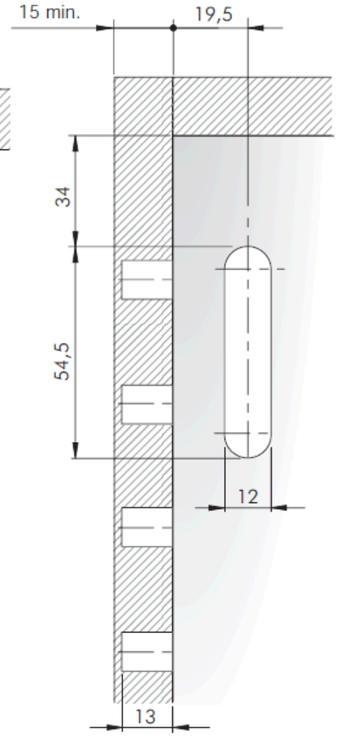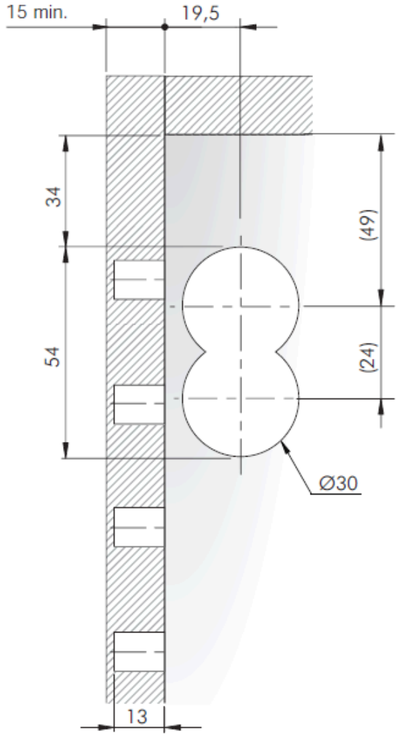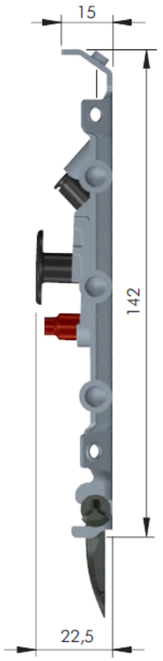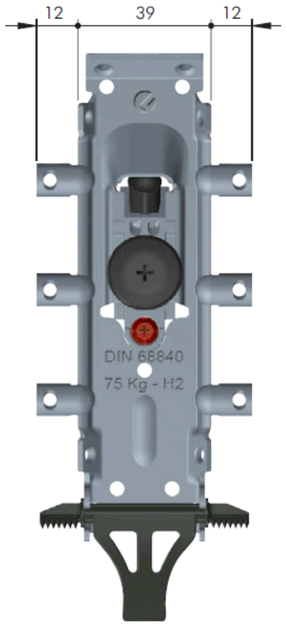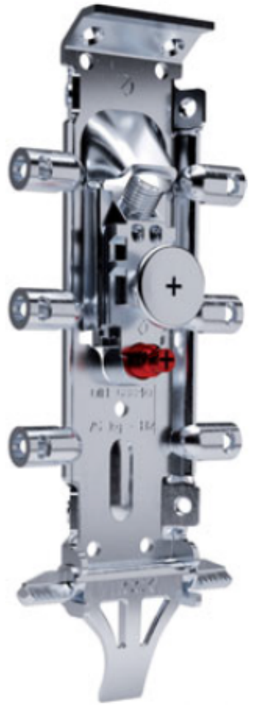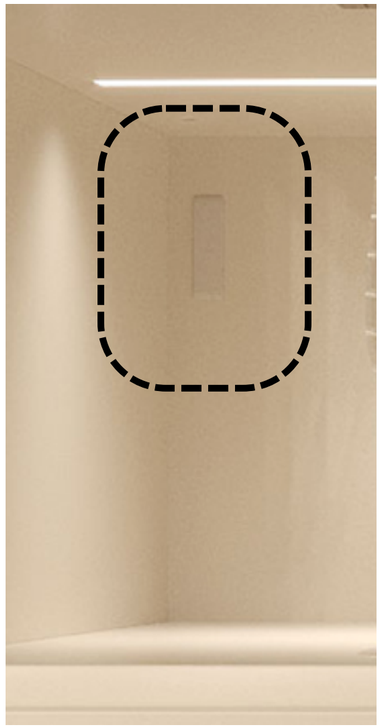
Овальна загушка також може бути металевою в кольорі нікель. Цей колір ідеально поєднується з іншою фурнітурою - ручками, завісами, полицетримачами.
Навіси LIBRA H2 витримують навантаження до 150 кг на пару (75 кг на 1 навіс).
Регулювання навісу здійснюється в 3-х площинах - висота (вбудовано в навіс); глибина (вбудовано в навіс); ширина (вбудовано в монтажну планку)